F.H.U.P. EL-MEGA Piotr Konieczniak
ul.Chopina 20/8, Poręba
+48 607030787 +48 510260545

Hurtownia Elektrotechniczna

Tip 35

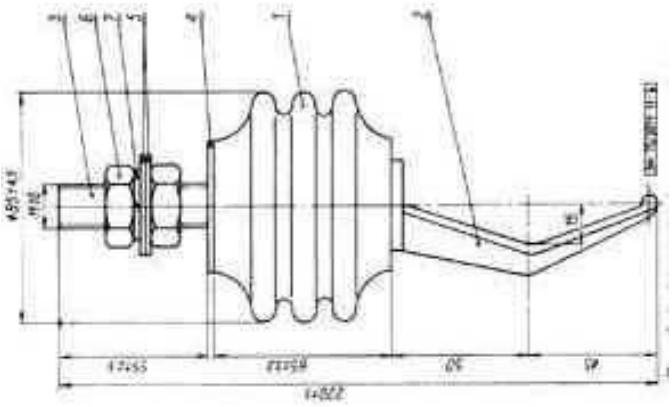

Cena: 180,81 PLN

Opis produktu

ZAWSZE MOŻEMY NEGOCJOWAĆ CENY!!!!!!!
PRZED ZAKUPEM SPRAWDŹ ILOŚĆ I DOSTĘPNOŚĆ TOWARU !!!!!!
tel.607030787,510260545,322910696.
info@elmega.com.pl